МЕБЕЛЬНЫЕ ПРОФИЛИ
HOFFMANN ALUMINIUM

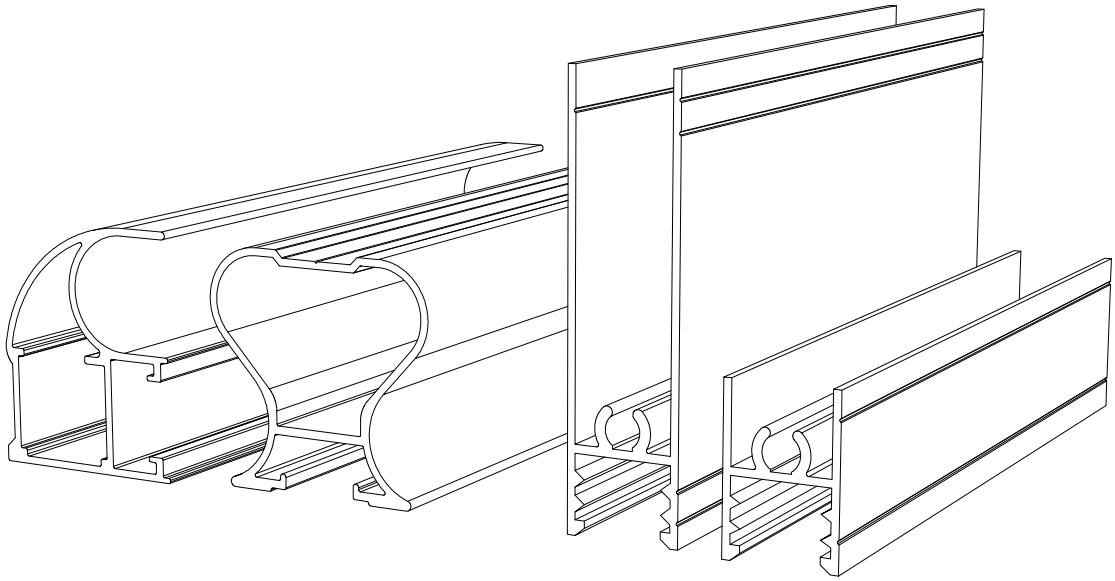

МАСШТАБ 1/1

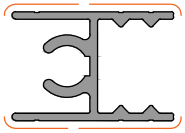

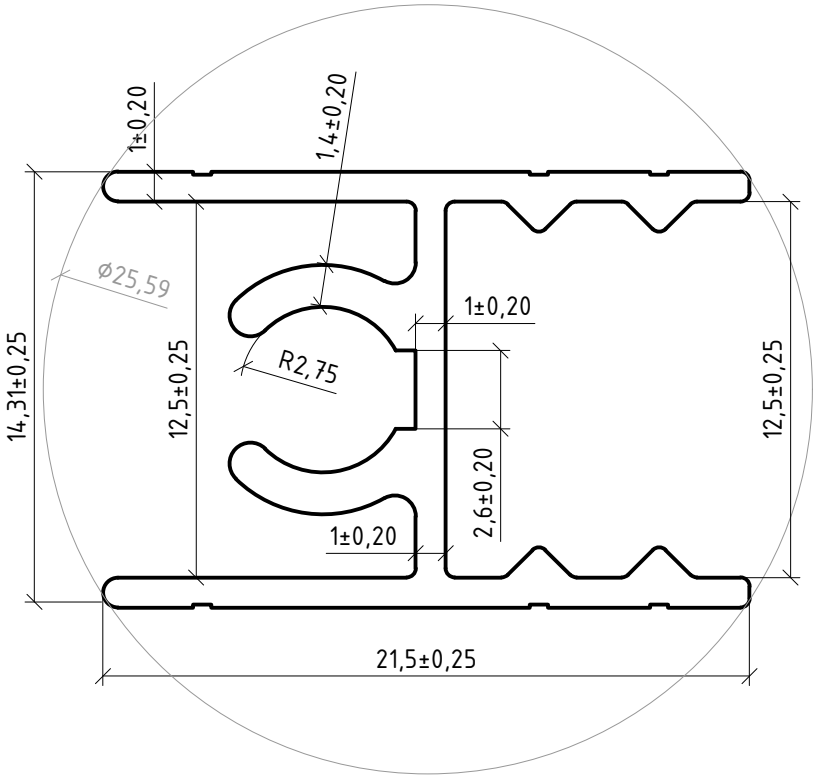

1. *Шероховатость лицевой поверхности √Ra 1,6 (анод.) и √Ra 3,2*
2. *Неуказанные радиусы не более 0,3 мм*
3. *Предельные отклонения толщины стенок и полок ±0,20*
4. *— — — — — - лицевая поверхность*
5. *Остальные требования по ГОСТ 22233-2001 для профилей нормальной точности*

КОД ПРОФИЛЯ:	1895	МАСШТАБ:	4/1
МАССА ТЕОРЕТИЧЕСКАЯ (гр/м):	216.089	ДИАМЕТР ОПИСАНОЙ ОКРУЖНОСТИ (мм):	25.59
ПЕРИМЕТР НАРУЖНЫЙ (мм):	139.1110	КОД ПРОИЗВОДИТЕЛЯ МАТРИЦЫ:	-
ПЛОЩАДЬ (мм^2):	79.7377	ГРУППА СЛОЖНОСТИ:	

	ФИО	Подпись	Дата
Разработал:			
Проверил:			
Т. контроль:			
Утв.:			

МАСШТАБ 1/1

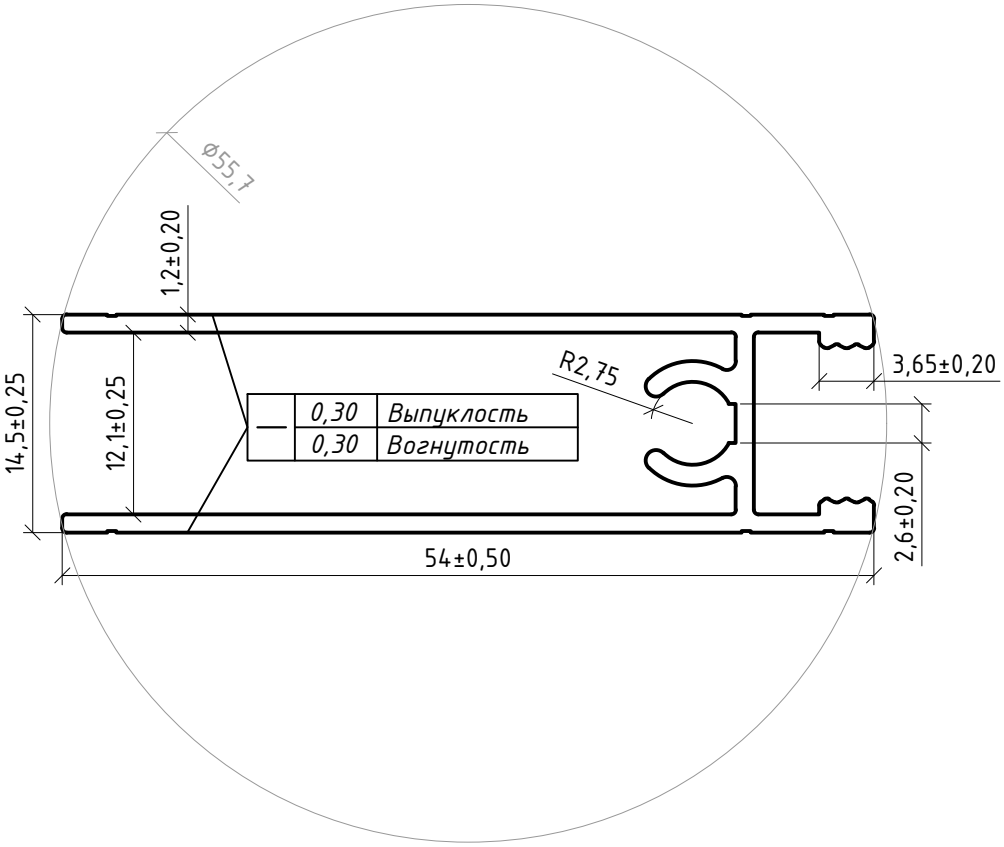

1. Шероховатость лицевой поверхности √Ra 1,6 (анод.) и √Ra 3,2
2. Неуказанные радиусы не более 0,3 мм
3. Предельные отклонения толщины стенок и полок ±0,20
4. — — — — — - лицевая поверхность
5. Остальные требования по ГОСТ 22233-2001 для профилей нормальной точности

hoffmann aluminium

КОД ПРОФИЛЯ:	1896	МАСШТАБ:	2/1
МАССА ТЕОРЕТИЧЕСКАЯ (гр/м):	458.973	ДИАМЕТР ОПИСАНОЙ ОКРУЖНОСТИ (мм):	55.70
ПЕРИМЕТР НАРУЖНЫЙ (мм):	269.1360	КОД ПРОИЗВОДИТЕЛЯ МАТРИЦЫ:	-
ПЛОЩАДЬ (мм^2):	169.3629	ГРУППА СЛОЖНОСТИ:	

	ФИО	Подпись	Дата
Разработал:			
Проверил:			
Т. контроль:			
Утв.:			

МАСШТАБ 1/1

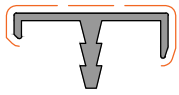

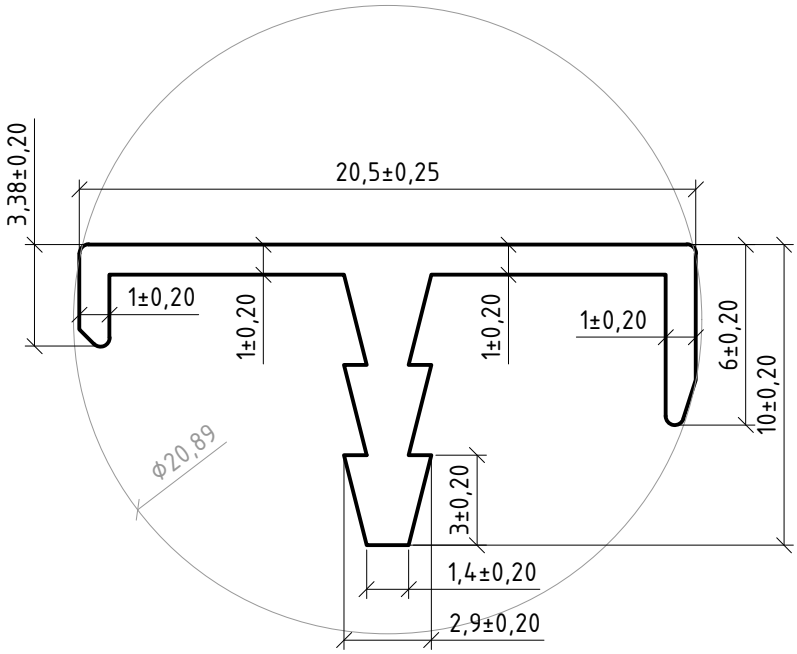

1. *Шероховатость лицевой поверхности √Ra 1,6 (анод.) и √Ra 3,2*
2. *Неуказанные радиусы не более 0,3 мм*
3. *Предельные отклонения толщины стенок и полок ±0,20*
4. *— — — — — - лицевая поверхность*
5. *Остальные требования по ГОСТ 22233-2001 для профилей нормальной точности*

КОД ПРОФИЛЯ:	1910	МАСШТАБ:	4/1
МАССА ТЕОРЕТИЧЕСКАЯ (гр/м):	126.085	ДИАМЕТР ОПИСАНОЙ ОКРУЖНОСТИ (мм):	20.89
ПЕРИМЕТР НАРУЖНЫЙ (мм):	76.6483	КОД ПРОИЗВОДИТЕЛЯ МАТРИЦЫ:	-
ПЛОЩАДЬ (мм^2):	46.6353	ГРУППА СЛОЖНОСТИ:	

	ФИО	Подпись	Дата
Разработал:			
Проверил:			
Т. контроль:			
Утв.:			

МАСШТАБ 1/1

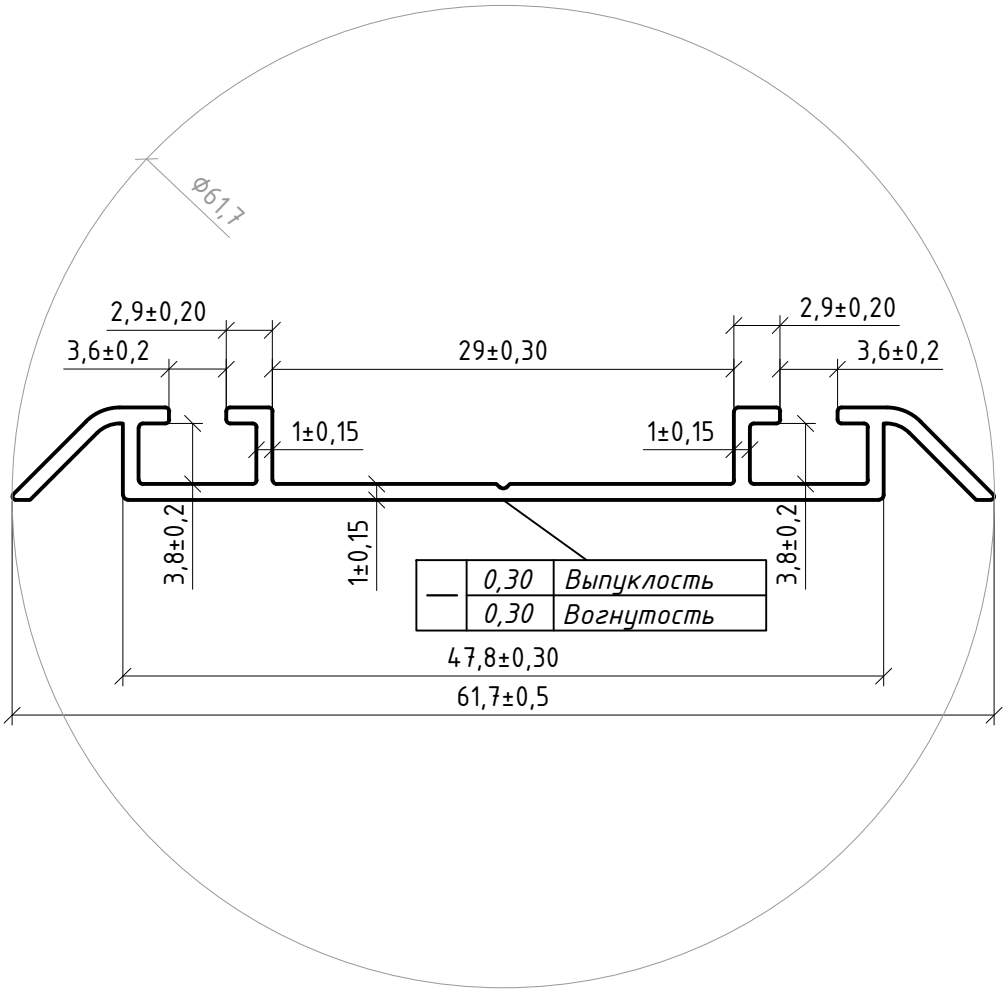

1. *Шероховатость лицевой поверхности √Ra 1,6 (анод.) и √Ra 3,2*
2. *Неуказанные радиусы не более 0,3 мм*
3. *Предельные отклонения толщины стенок и полок ±0,15*
4. *— — — — — - лицевая поверхность*
5. *Остальные требования по ГОСТ 22233-2001 для профилей нормальной точности*

hoffmann aluminium

КОД ПРОФИЛЯ:	1911	МАСШТАБ:	2/1
МАССА ТЕОРЕТИЧЕСКАЯ (гр/м):	248.043	ДИАМЕТР ОПИСАНОЙ ОКРУЖНОСТИ (мм):	61.70
ПЕРИМЕТР НАРУЖНЫЙ (мм):	183.3127	КОД ПРОИЗВОДИТЕЛЯ МАТРИЦЫ:	-
ПЛОЩАДЬ (мм^2):	91.5288	ГРУППА СЛОЖНОСТИ:	

	ФИО	Подпись	Дата
Разработал:			
Проверил:			
Т. контроль:			
Утв.:			

МАСШТАБ 1/1

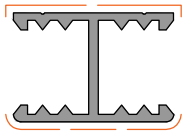

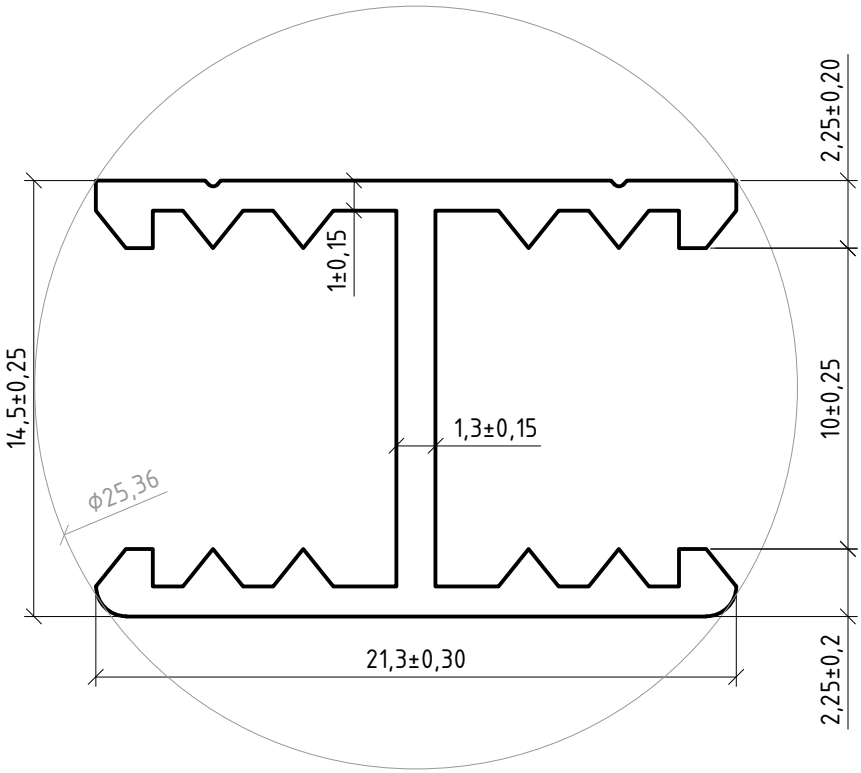

1. *Шероховатость лицевой поверхности √Ra 1,6 (анод.) и √Ra 3,2*
2. *Неуказанные радиусы не более 0,3 мм*
3. *Предельные отклонения толщины стенок и полок ±0,15*
4. *— — — — — - лицевая поверхность*
5. *Остальные требования по ГОСТ 22233-2001 для профилей нормальной точности*

КОД ПРОФИЛЯ:	1912	МАСШТАБ:	4/1
МАССА ТЕОРЕТИЧЕСКАЯ (гр/м):	210.172	ДИАМЕТР ОПИСАНОЙ ОКРУЖНОСТИ (мм):	25.36
ПЕРИМЕТР НАРУЖНЫЙ (мм):	127.0226	КОД ПРОИЗВОДИТЕЛЯ МАТРИЦЫ:	-
ПЛОЩАДЬ (мм^2):	75,2841	ГРУППА СЛОЖНОСТИ:	

	ФИО	Подпись	Дата
Разработал:			
Проверил:			
Т. контроль:			
Утв.:			

МАСШТАБ 1/1

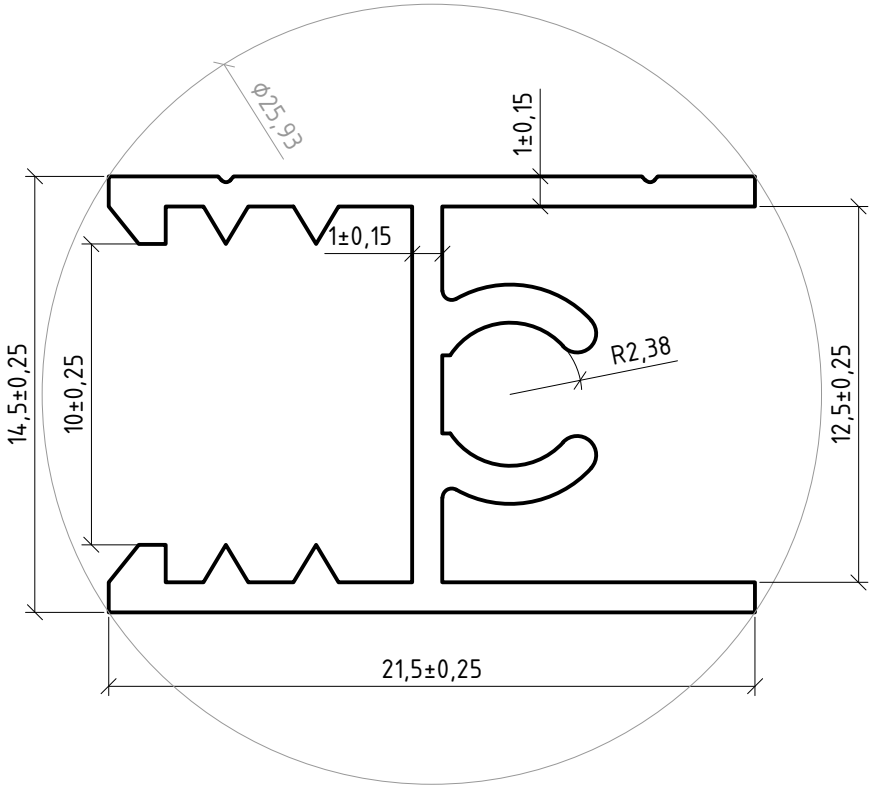

1. *Шероховатость лицевой поверхности √Ra 1,6 (анод.) и √Ra 3,2*
2. *Неуказанные радиусы не более 0,3 мм*
3. *Предельные отклонения толщины стенок и полок ±0,20*
4. *— — — — — - лицевая поверхность*
5. *Остальные требования по ГОСТ 22233-2001 для профилей нормальной точности*

hoffmann aluminium

КОД ПРОФИЛЯ:	1913	МАСШТАБ:	4/1
МАССА ТЕОРЕТИЧЕСКАЯ (гр/м):	211.807	ДИАМЕТР ОПИСАНОЙ ОКРУЖНОСТИ (мм):	25.93
ПЕРИМЕТР НАРУЖНЫЙ (мм):	141.5237	КОД ПРОИЗВОДИТЕЛЯ МАТРИЦЫ:	-
ПЛОЩАДЬ (мм^2):	76.8874	ГРУППА СЛОЖНОСТИ:	

	ФИО	Подпись	Дата
Разработал:			
Проверил:			
Т. контроль:			
Утв.:			

МАСШТАБ 1/1

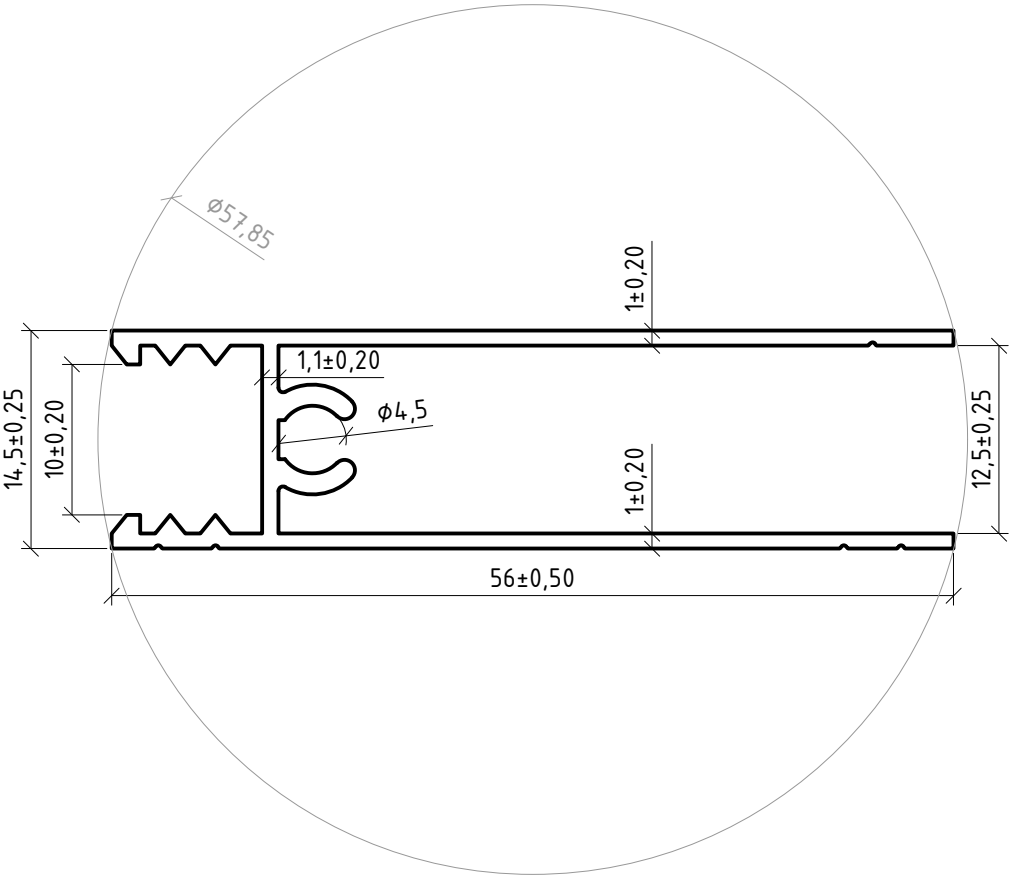

1. *Шероховатость лицевой поверхности √Ra 1,6 (анод.) и √Ra 3,2*
2. *Неуказанные радиусы не более 0,3 мм*
3. *Предельные отклонения толщины стенок и полок ±0,20*
4. *— — — — — - лицевая поверхность*
5. *Остальные требования по ГОСТ 22233-2001 для профилей нормальной точности*

hoffmann aluminium

КОД ПРОФИЛЯ:	1914	МАСШТАБ:	2/1
МАССА ТЕОРЕТИЧЕСКАЯ (гр/м):	407.3710	ДИАМЕТР ОПИСАНОЙ ОКРУЖНОСТИ (мм):	57.85
ПЕРИМЕТР НАРУЖНЫЙ (мм):	278.7032	КОД ПРОИЗВОДИТЕЛЯ МАТРИЦЫ:	-
ПЛОЩАДЬ (мм^2):	149.2724	ГРУППА СЛОЖНОСТИ:	

	ФИО	Подпись	Дата
Разработал:			
Проверил:			
Т. контроль:			
Утв.:			

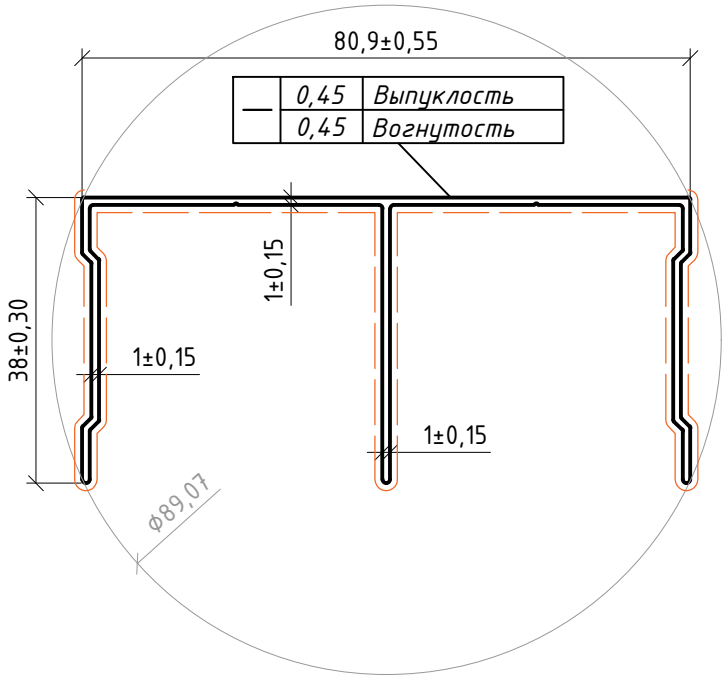

1. *Шероховатость лицевой поверхности √Ra 1,6 (анод.) и √Ra 3,2*
2. *Неуказанные радиусы не более 0,3 мм*
3. *Предельные отклонения толщины стенок и полок ±0,25*
4. *— — — — — - лицевая поверхность*
5. *Остальные требования по ГОСТ 22233-2001 для профилей нормальной точности*

КОД ПРОФИЛЯ:	1915	МАСШТАБ:	1/1
МАССА ТЕОРЕТИЧЕСКАЯ (гр/м):	524.875	ДИАМЕТР ОПИСАНОЙ ОКРУЖНОСТИ (мм):	89.07
ПЕРИМЕТР НАРУЖНЫЙ (мм):	387.5975	КОД ПРОИЗВОДИТЕЛЯ МАТРИЦЫ:	-
ПЛОЩАДЬ (мм^2):	193.6884	ГРУППА СЛОЖНОСТИ:	

	ФИО	Подпись	Дата
Разработал:			
Проверил:			
Т. контроль:			
Утв.:			

МАСШТАБ 1/1

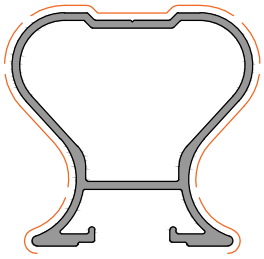

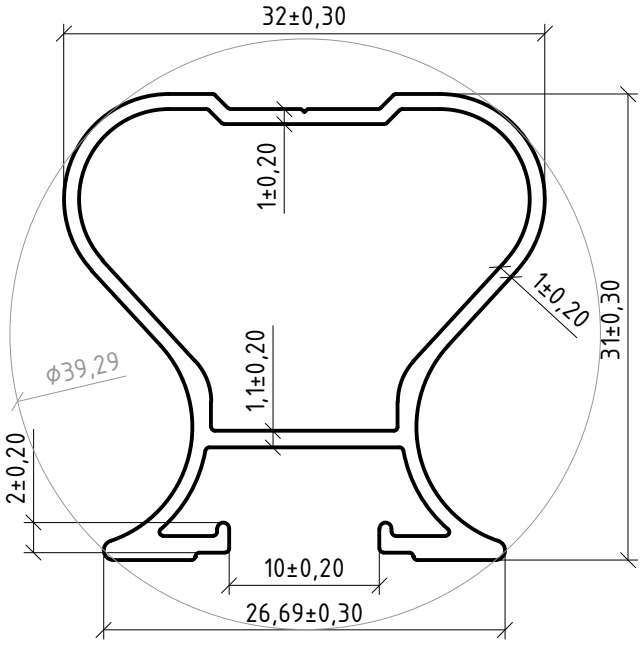

1. *Шероховатость лицевой поверхности √Ra 1,6 (анод.) и √Ra 3,2*
2. *Неуказанные радиусы не более 0,3 мм*
3. *Предельные отклонения толщины стенок и полок ±0,20*
4. *— — — — — - лицевая поверхность*
5. *Остальные требования по ГОСТ 22233-2001 для профилей нормальной точности*

КОД ПРОФИЛЯ:	1916	МАСШТАБ:	2/1
МАССА ТЕОРЕТИЧЕСКАЯ (гр/м):	368.659	ДИАМЕТР ОПИСАНОЙ ОКРУЖНОСТИ (мм):	39.29
ПЕРИМЕТР НАРУЖНЫЙ (мм):	156.8030	КОД ПРОИЗВОДИТЕЛЯ МАТРИЦЫ:	-
ПЛОЩАДЬ (мм^2):	136,0391	ГРУППА СЛОЖНОСТИ:	

	ФИО	Подпись	Дата
Разработал:			
Проверил:			
Т. контроль:			
Утв.:			

МАСШТАБ 1/1

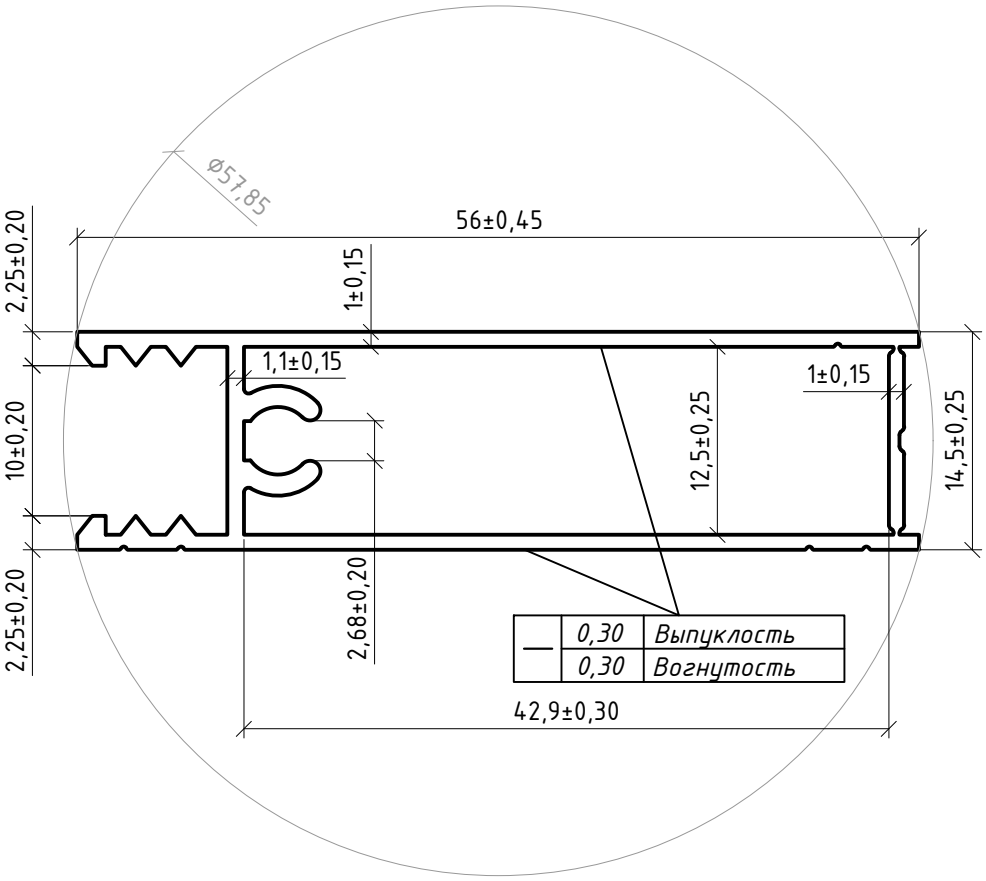

1. *Шероховатость лицевой поверхности √Ra 1,6 (анод.) и √Ra 3,2*
2. *Неуказанные радиусы не более 0,3 мм*
3. *Предельные отклонения толщины стенок и полок ±0,15*
4. *- лицевая поверхность*
5. *Требования по ГОСТ 22233-2001 для профилей нормальной точности*

КОД ПРОФИЛЯ:	1949	МАСШТАБ:	2/1
МАССА ТЕОРЕТИЧЕСКАЯ (гр/м):	439.006	ДИАМЕТР ОПИСАНОЙ ОКРУЖНОСТИ (мм):	57.8
ПЕРИМЕТР НАРУЖНЫЙ (мм):	172.0333	КОД ПРОИЗВОДИТЕЛЯ МАТРИЦЫ:	-
ПЛОЩАДЬ (мм²):	160,9324	ГРУППА СЛОЖНОСТИ:	

	ФИО	Подпись	Дата
Разработал:			
Проверил:			
Т. контроль:			
Утв.:			

МАСШТАБ 1/1

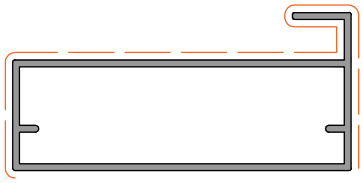

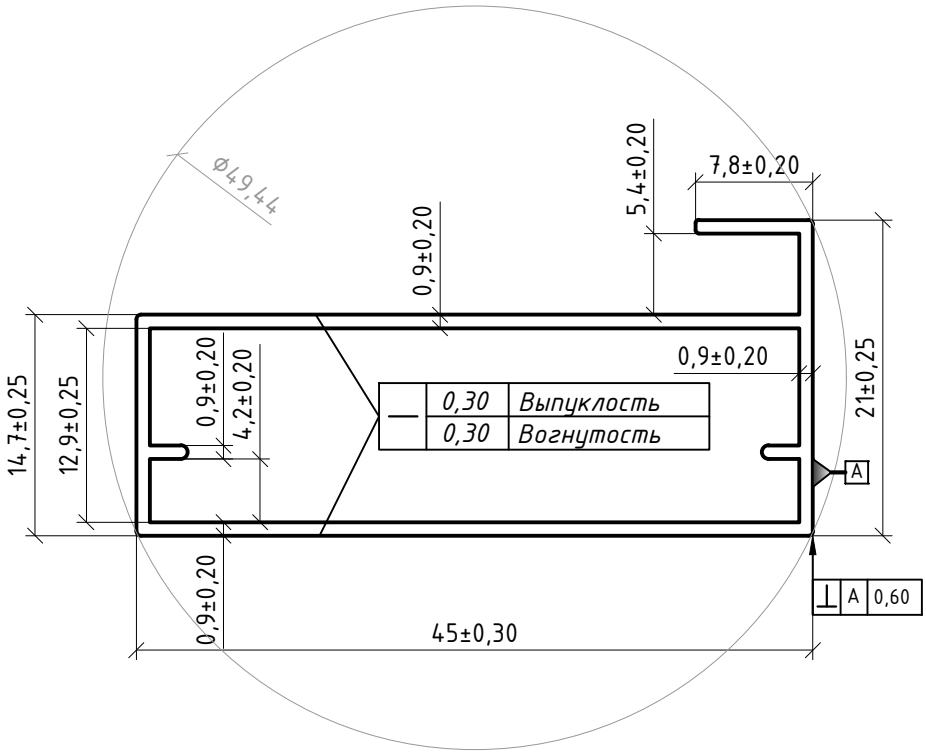

1. *Шероховатость лицевой поверхности √Ra 1,6 (анод.) и √Ra 3,2*
2. *Неуказанные радиусы не более 0,3 мм*
3. *Предельные отклонения толщины стенок и полок ±0,20*
4. *— — — — — - лицевая поверхность*
5. *Остальные требования по ГОСТ 22233-2001 для профилей нормальной точности*

КОД ПРОФИЛЯ:	1952	МАСШТАБ:	2/1
МАССА ТЕОРЕТИЧЕСКАЯ (гр/м):	326.099	ДИАМЕТР ОПИСАНОЙ ОКРУЖНОСТИ (мм):	49.44
ПЕРИМЕТР НАРУЖНЫЙ (мм):	145.1133	КОД ПРОИЗВОДИТЕЛЯ МАТРИЦЫ:	-
ПЛОЩАДЬ (мм^2):	120.3317	ГРУППА СЛОЖНОСТИ:	

	ФИО	Подпись	Дата
Разработал:			
Проверил:			
Т. контроль:			
Утв.:			

МАСШТАБ 1/1

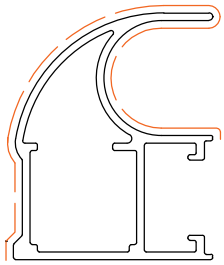

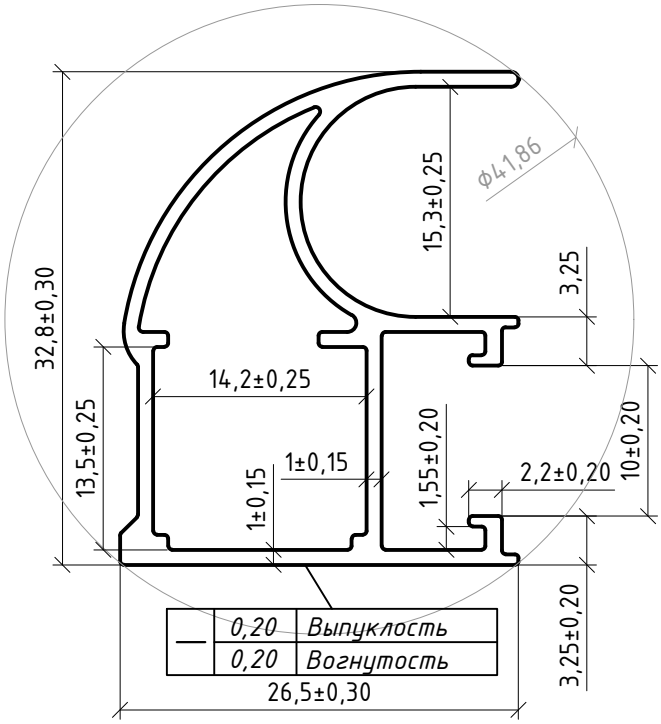

1. *Шероховатость лицевой поверхности √Ra 1,6 (анод.) и √Ra 3,2*
2. *Неуказанные радиусы не более 0,3 мм*
3. *Предельные отклонения толщины стенок и полок ±0,15*
4. *— — — — — - лицевая поверхность*
5. *Требования по ГОСТ 22233-2001 для профилей нормальной точности*

КОД ПРОФИЛЯ:	2035	МАСШТАБ:	2/1
МАССА ТЕОРЕТИЧЕСКАЯ (гр/м):	367.290	ДИАМЕТР ОПИСАНОЙ ОКРУЖНОСТИ (мм):	41.86
ПЕРИМЕТР НАРУЖНЫЙ (мм):	162.2993	КОД ПРОИЗВОДИТЕЛЯ МАТРИЦЫ:	-
ПЛОЩАДЬ (мм^2):	135,5313	ГРУППА СЛОЖНОСТИ:	

	ФИО	Подпись	Дата
Разработал:			
Проверил:			
Т. контроль:			
Утв.:			

МАСШТАБ 1/1

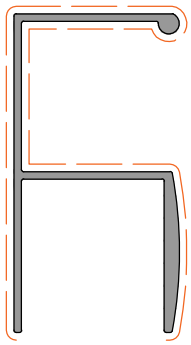

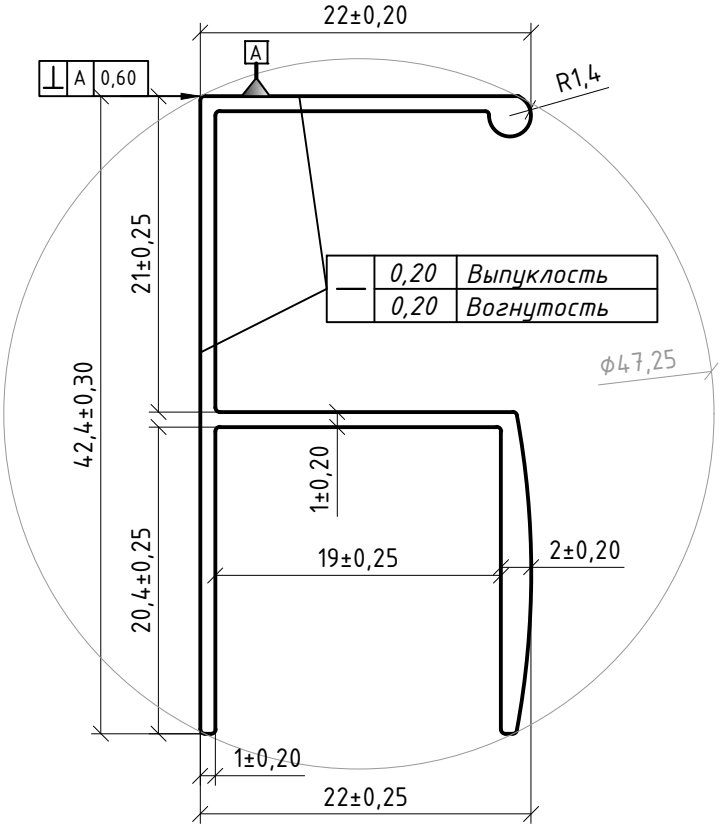

1. Шероховатость лицевой поверхности √Ra 1,6 (анод.) и √Ra 3,2
2. Неуказанные радиусы не более 0,3 мм
3. Предельные отклонения толщины стенок и полок ±0,20
4. — — — — — - лицевая поверхность
5. Остальные требования по ГОСТ 22233-2001 для профилей нормальной точности

hoffmann aluminium

КОД ПРОФИЛЯ:	2039	МАСШТАБ:	2/1
МАССА ТЕОРЕТИЧЕСКАЯ (гр/м):	329.761	ДИАМЕТР ОПИСАНОЙ ОКРУЖНОСТИ (мм):	47.25
ПЕРИМЕТР НАРУЖНЫЙ (мм):	210.1048	КОД ПРОИЗВОДИТЕЛЯ МАТРИЦЫ:	-
ПЛОЩАДЬ (мм²):	121.6831	ГРУППА СЛОЖНОСТИ:	

	ФИО	Подпись	Дата
Разработал:			
Проверил:			
Т. контроль:			
Утв.:			

МАСШТАБ 1/1

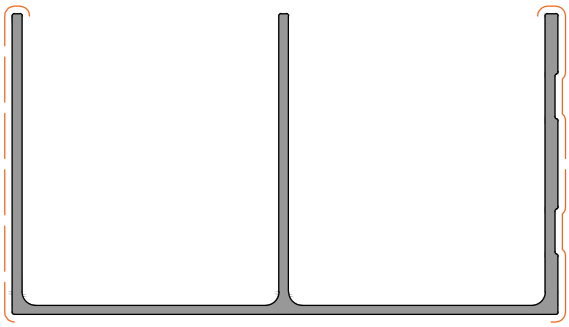

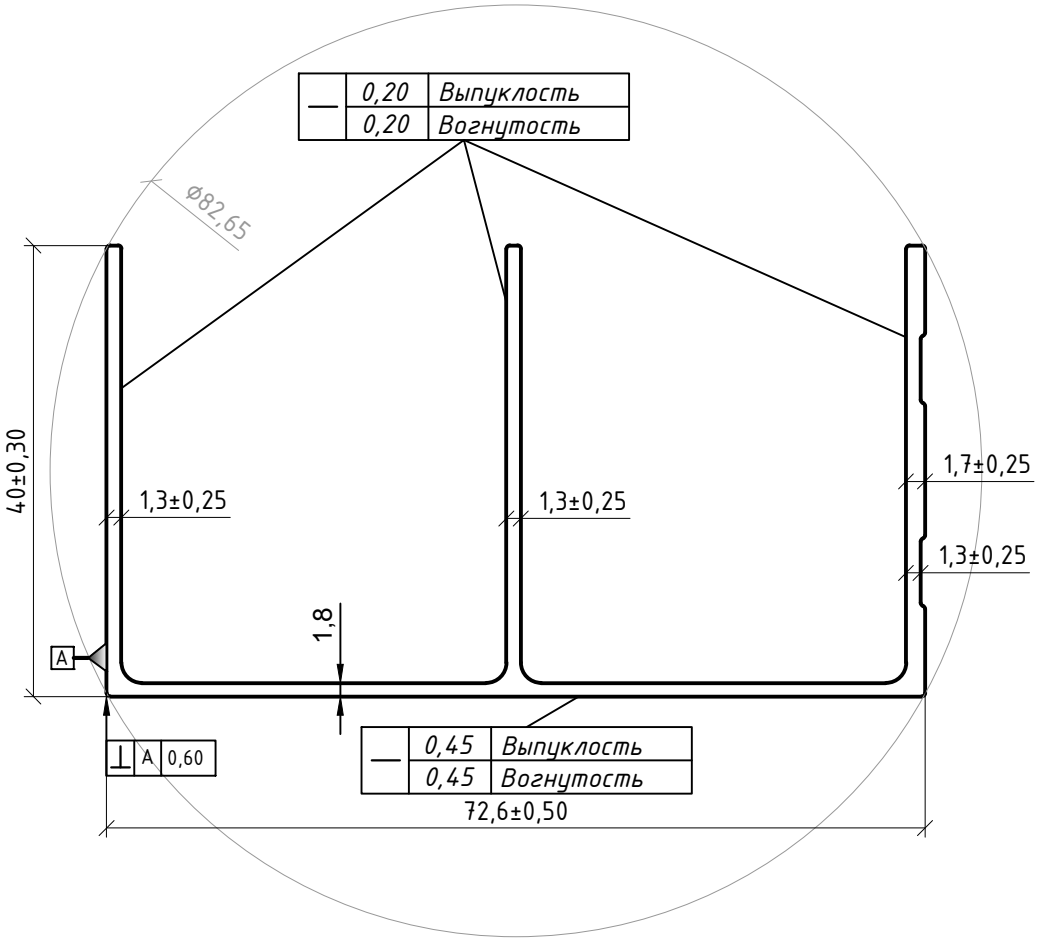

1. *Шероховатость лицевой поверхности √Ra 1,6 (анод.) и √Ra 3,2*
2. *Неуказанные радиусы не более 0,3 мм*
3. *Предельные отклонения толщины стенок и полок ±0,25*
4. *— — — — — - лицевая поверхность*
5. *Остальные требования по ГОСТ 22233-2001 для профилей нормальной точности*

КОД ПРОФИЛЯ:	2040	МАСШТАБ:	1.5/1
МАССА ТЕОРЕТИЧЕСКАЯ (гр/м):	682.379	ДИАМЕТР ОПИСАНОЙ ОКРУЖНОСТИ (мм):	82.65
ПЕРИМЕТР НАРУЖНЫЙ (мм):	376.9712	КОД ПРОИЗВОДИТЕЛЯ МАТРИЦЫ:	-
ПЛОЩАДЬ (мм^2):	251.8005	ГРУППА СЛОЖНОСТИ:	

	ФИО	Подпись	Дата
Разработал:			
Проверил:			
Т. контроль:			
Утв.:			

МАСШТАБ 1/1

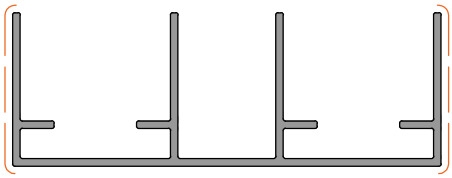

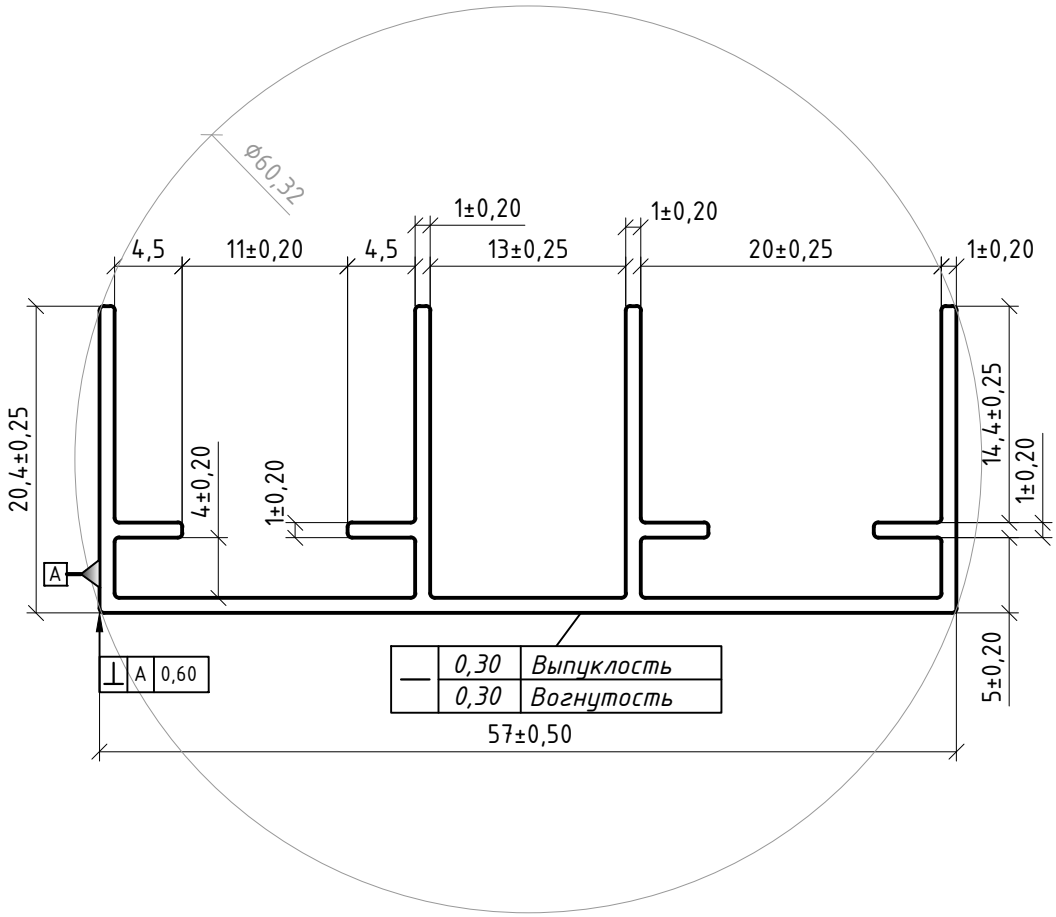

1. *Шероховатость лицевой поверхности √Ra 1,6 (анод.) и √Ra 3,2*
2. *Неуказанные радиусы не более 0,3 мм*
3. *Предельные отклонения толщины стенок и полок ±0,20*
4. *— — — — — - лицевая поверхность*
5. *Остальные требования по ГОСТ 22233-2001 для профилей нормальной точности*

КОД ПРОФИЛЯ:	2041	МАСШТАБ:	1/1
МАССА ТЕОРЕТИЧЕСКАЯ (гр/м):	413.337	ДИАМЕТР ОПИСАНОЙ ОКРУЖНОСТИ (мм):	60.32
ПЕРИМЕТР НАРУЖНЫЙ (мм):	303.0796	КОД ПРОИЗВОДИТЕЛЯ МАТРИЦЫ:	-
ПЛОЩАДЬ (мм^2):	152.5227	ГРУППА СЛОЖНОСТИ:	

	ФИО	Подпись	Дата
Разработал:			
Проверил:			
Т. контроль:			
Утв.:			

МАСШТАБ 1/1

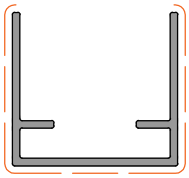

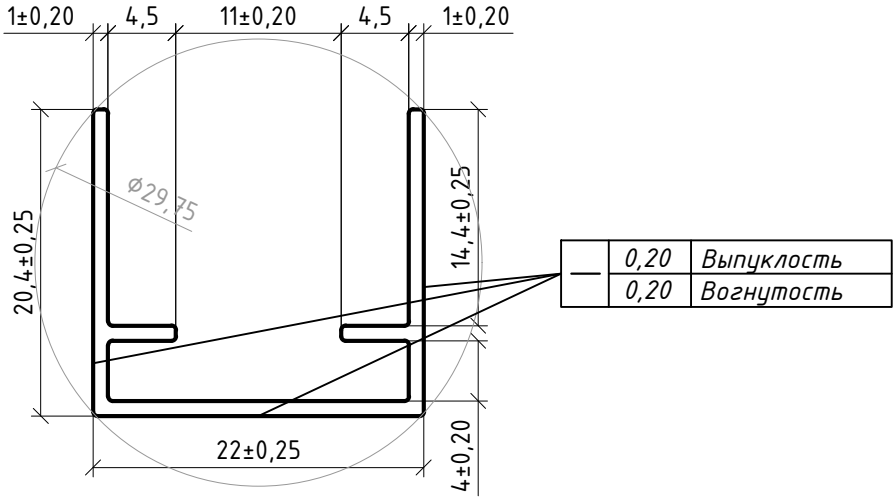

1. *Шероховатость лицевой поверхности √Ra 1,6 (анод.) и √Ra 3,2*
2. *Неуказанные радиусы не более 0,3 мм*
3. *Предельные отклонения толщины стенок и полок ±0,20*
4. *— — — — — - лицевая поверхность*
5. *Остальные требования по ГОСТ 22233-2001 для профилей нормальной точности*

КОД ПРОФИЛЯ:	2042	МАСШТАБ:	2/1
МАССА ТЕОРЕТИЧЕСКАЯ (гр/м):	188.949	ДИАМЕТР ОПИСАНОЙ ОКРУЖНОСТИ (мм):	29.75
ПЕРИМЕТР НАРУЖНЫЙ (мм):	139.5398	КОД ПРОИЗВОДИТЕЛЯ МАТРИЦЫ:	-
ПЛОЩАДЬ (мм^2):	69.7227	ГРУППА СЛОЖНОСТИ:	

	ФИО	Подпись	Дата
Разработал:			
Проверил:			
Т. контроль:			
Утв.:			

МАСШТАБ 1/1

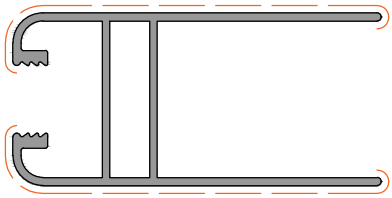

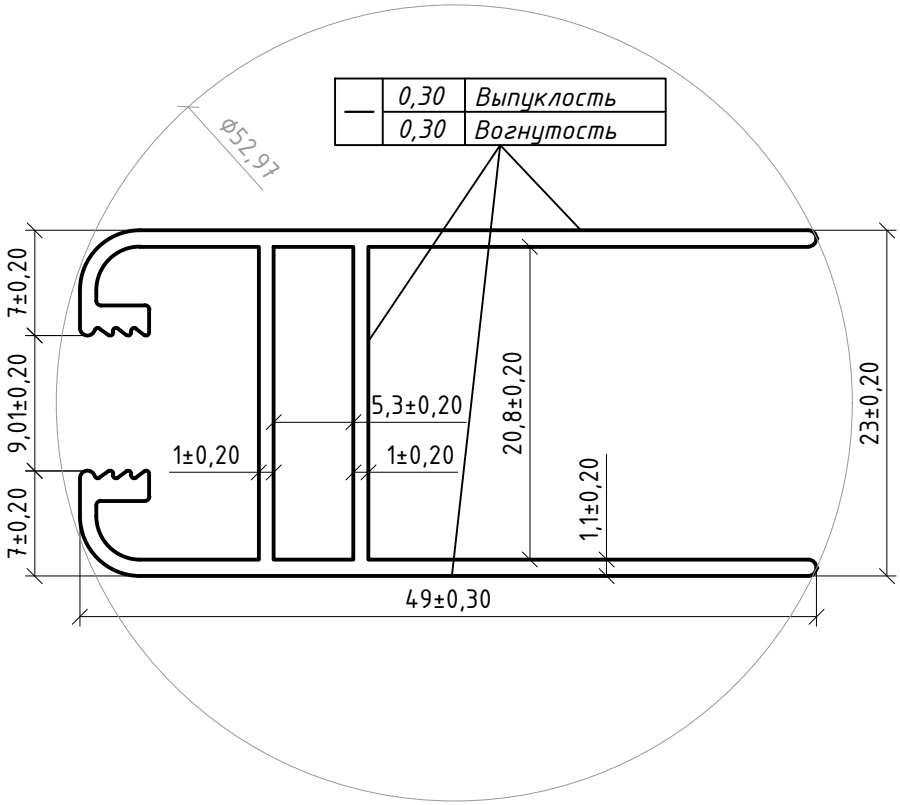

1. Шероховатость лицевой поверхности √Ra 1,6 (анод.) и √Ra 3,2
2. Неуказанные радиусы не более 0,3 мм
3. Предельные отклонения толщины стенок и полок ±0,20
4. — — — — — - лицевая поверхность
5. Остальные требования по ГОСТ 22233-2001 для профилей нормальной точности

КОД ПРОФИЛЯ:	2043	МАСШТАБ:	1/1
МАССА ТЕОРЕТИЧЕСКАЯ (гр/м):	463.019	ДИАМЕТР ОПИСАНОЙ ОКРУЖНОСТИ (мм):	52.97
ПЕРИМЕТР НАРУЖНЫЙ (мм):	259.7151	КОД ПРОИЗВОДИТЕЛЯ МАТРИЦЫ:	-
ПЛОЩАДЬ (мм²):	170.8559	ГРУППА СЛОЖНОСТИ:	

	ФИО	Подпись	Дата
Разработал:			
Проверил:			
Т. контроль:			
Утв.:			

МАСШТАБ 1/1

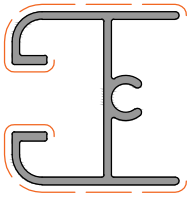

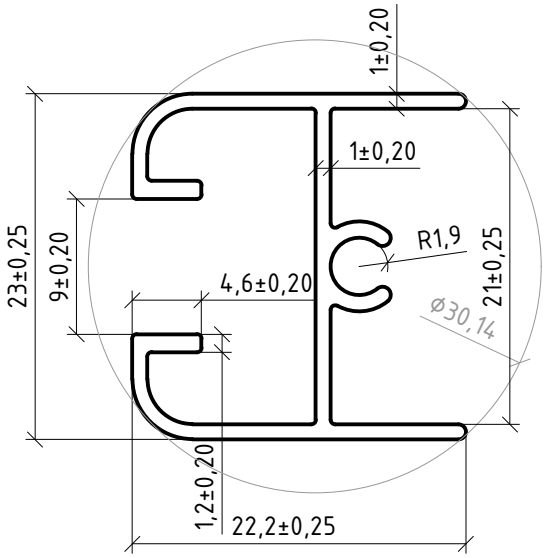

1. *Шероховатость лицевой поверхности √Ra 1,6 (анод.) и √Ra 3,2*
2. *Неуказанные радиусы не более 0,3 мм*
3. *Предельные отклонения толщины стенок и полок ±0,20*
4. *— — — — — - лицевая поверхность*
5. *Остальные требования по ГОСТ 22233-2001 для профилей нормальной точности*

hoffmann aluminium

КОД ПРОФИЛЯ:	2044	МАСШТАБ:	1/1
МАССА ТЕОРЕТИЧЕСКАЯ (гр/м):	250.705	ДИАМЕТР ОПИСАНОЙ ОКРУЖНОСТИ (мм):	30.14
ПЕРИМЕТР НАРУЖНЫЙ (мм):	177.4361	КОД ПРОИЗВОДИТЕЛЯ МАТРИЦЫ:	-
ПЛОЩАДЬ (мм^2):	92.5111	ГРУППА СЛОЖНОСТИ:	

	ФИО	Подпись	Дата
Разработал:			
Проверил:			
Т. контроль:			
Утв.:			

МАСШТАБ 1/1

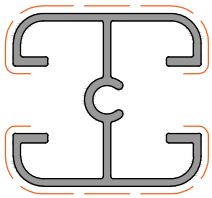

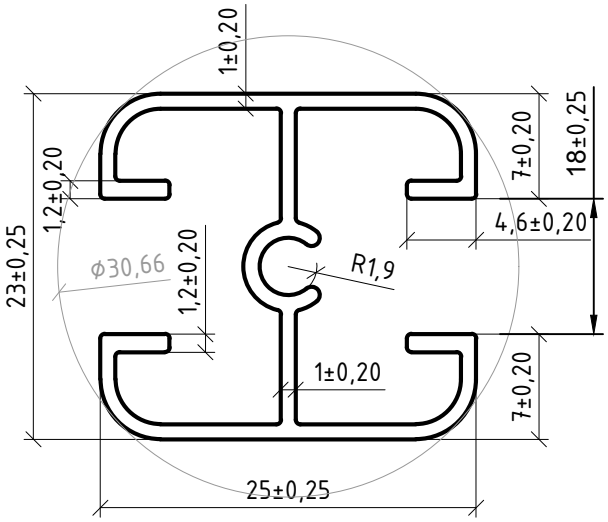

1. *Шероховатость лицевой поверхности √Ra 1,6 (анод.) и √Ra 3,2*
2. *Неуказанные радиусы не более 0,3 мм*
3. *Предельные отклонения толщины стенок и полок ±0,20*
4. *— — — — — - лицевая поверхность*
5. *Остальные требования по ГОСТ 22233-2001 для профилей нормальной точности*

КОД ПРОФИЛЯ:	2045	МАСШТАБ:	2/1
МАССА ТЕОРЕТИЧЕСКАЯ (гр/м):	307.249	ДИАМЕТР ОПИСАНОЙ ОКРУЖНОСТИ (мм):	30.7
ПЕРИМЕТР НАРУЖНЫЙ (мм):	217.6159	КОД ПРОИЗВОДИТЕЛЯ МАТРИЦЫ:	-
ПЛОЩАДЬ (мм^2):	113.3760	ГРУППА СЛОЖНОСТИ:	

	ФИО	Подпись	Дата
Разработал:			
Проверил:			
Т. контроль:			
Утв.:			

МАСШТАБ 1/1

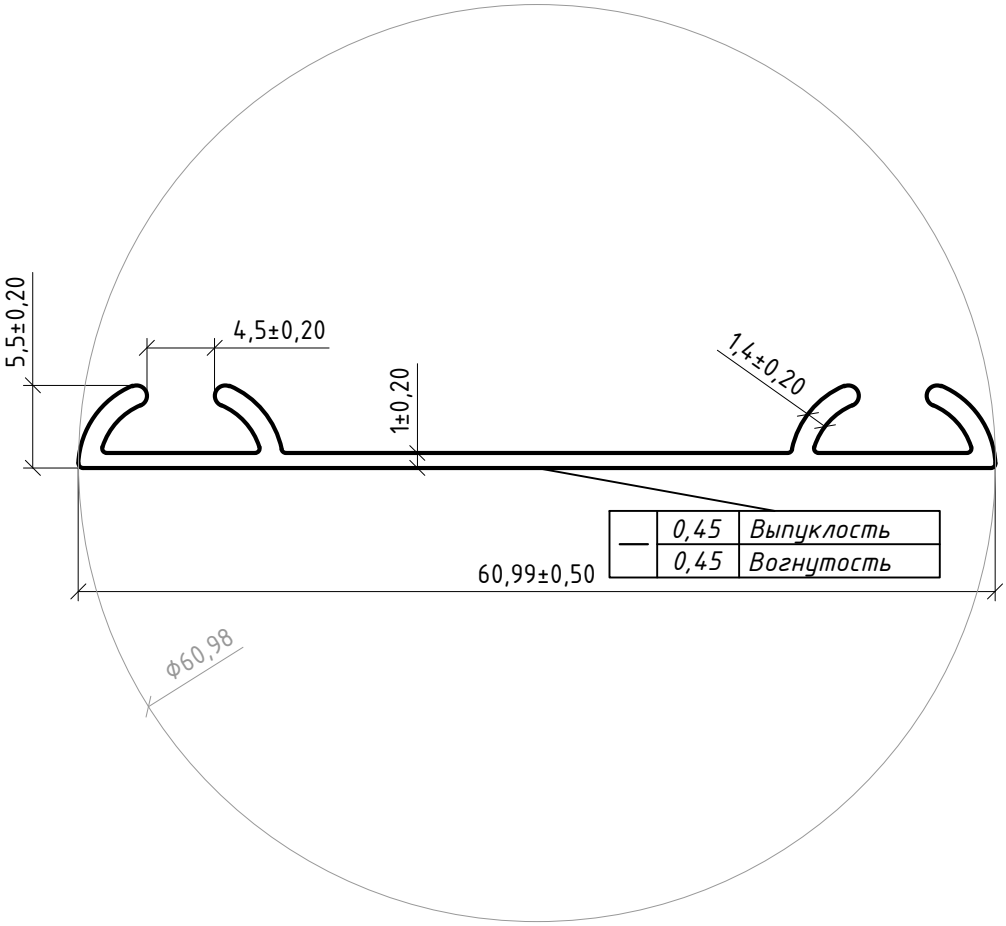

—	0,45	Выпуклость
	0,45	Вогнутость

1. Шероховатость лицевой поверхности √Ra 1,6 (анод.) и √Ra 3,2
2. Неуказанные радиусы не более 0,3 мм
3. Предельные отклонения толщины стенок и полок ±0,20
4. — — — — — - лицевая поверхность
5. Остальные требования по ГОСТ 22233-2001 для профилей нормальной точности

hoffmann aluminium

КОД ПРОФИЛЯ:	2046	МАСШТАБ:	2/1
МАССА ТЕОРЕТИЧЕСКАЯ (гр/м):	251.133	ДИАМЕТР ОПИСАНОЙ ОКРУЖНОСТИ (мм):	60.98
ПЕРИМЕТР НАРУЖНЫЙ (мм):	166.2961	КОД ПРОИЗВОДИТЕЛЯ МАТРИЦЫ:	-
ПЛОЩАДЬ (мм^2):	92.6690	ГРУППА СЛОЖНОСТИ:	

	ФИО	Подпись	Дата
Разработал:			
Проверил:			
Т. контроль:			
Утв.:			

МАСШТАБ 1/1

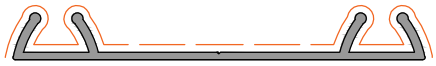

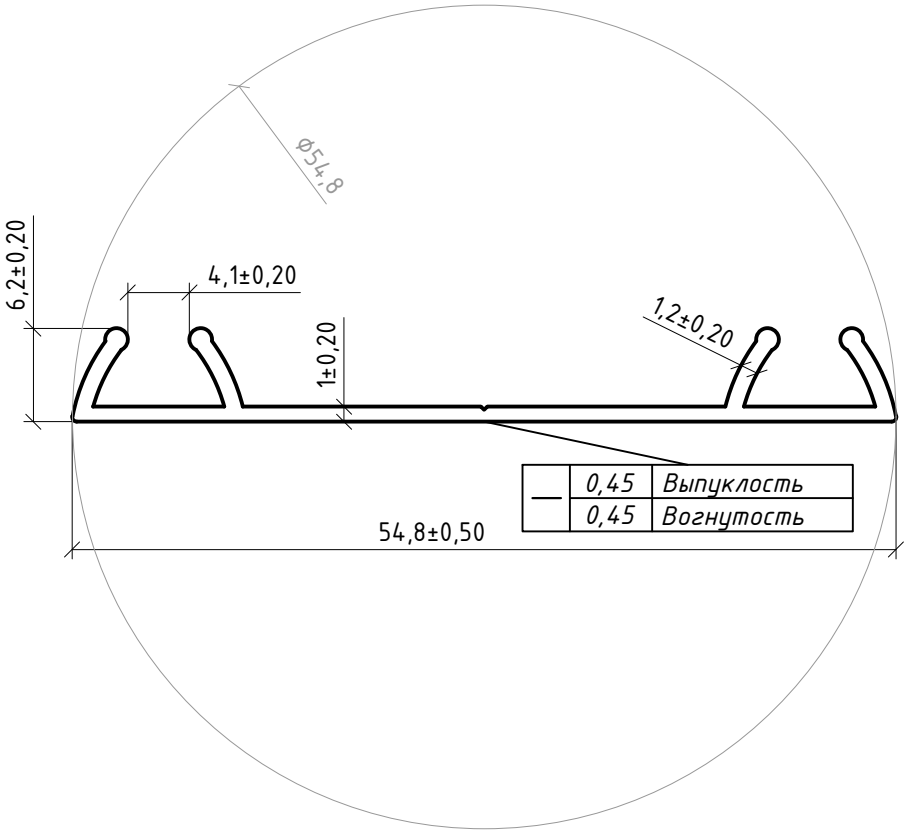

1. *Шероховатость лицевой поверхности √Ra 1,6 (анод.) и √Ra 3,2*
2. *Неуказанные радиусы не более 0,3 мм*
3. *Предельные отклонения толщины стенок и полок ±0,20*
4. *— — — — — - лицевая поверхность*
5. *Остальные требования по ГОСТ 22233-2001 для профилей нормальной точности*

КОД ПРОФИЛЯ:	2047	МАСШТАБ:	2/1
МАССА ТЕОРЕТИЧЕСКАЯ (гр/м):	223.468	ДИАМЕТР ОПИСАНОЙ ОКРУЖНОСТИ (мм):	54.8
ПЕРИМЕТР НАРУЖНЫЙ (мм):	155.8602	КОД ПРОИЗВОДИТЕЛЯ МАТРИЦЫ:	-
ПЛОЩАДЬ (мм^2):	82.4607	ГРУППА СЛОЖНОСТИ:	

	ФИО	Подпись	Дата
Разработал:			
Проверил:			
Т. контроль:			
Утв.:			

МАСШТАБ 1/1

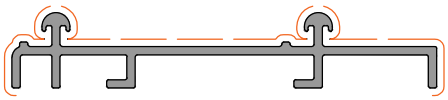

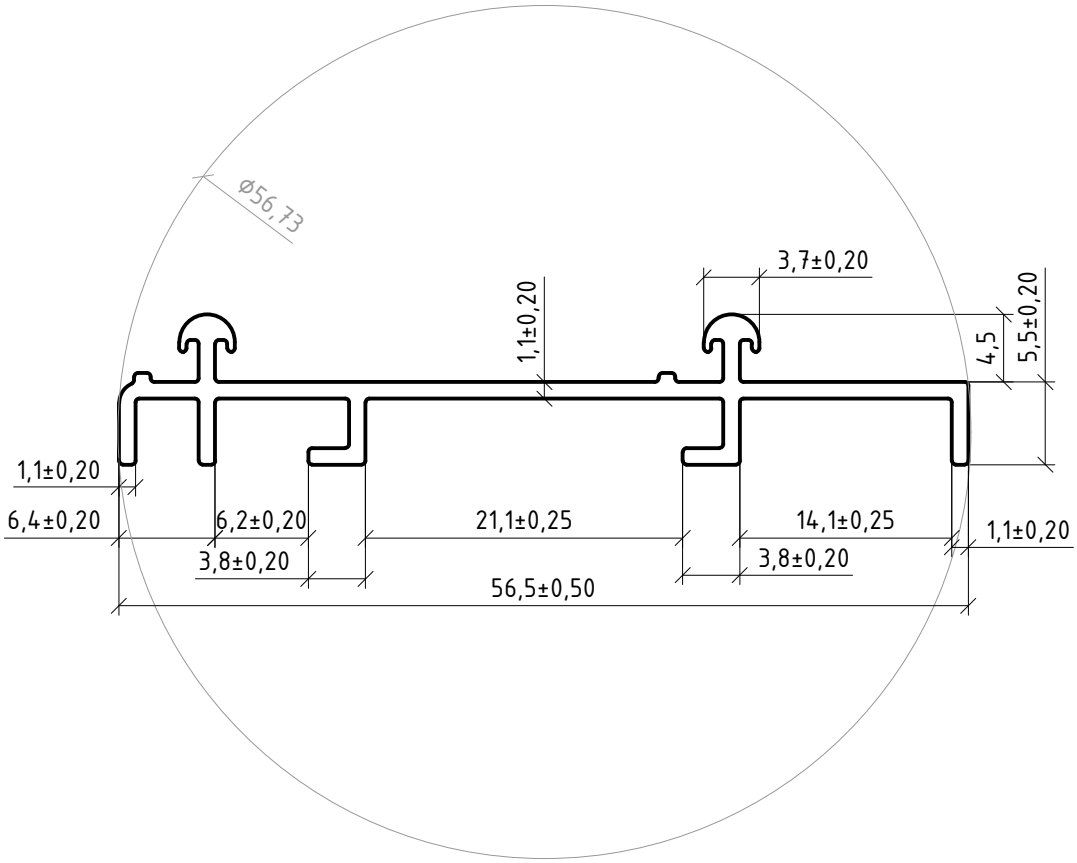

1. *Шероховатость лицевой поверхности √Ra 1,6 (анод.) и √Ra 3,2*
2. *Неуказанные радиусы не более 0,3 мм*
3. *Предельные отклонения толщины стенок и полок ±0,20*
4. *- лицевая поверхность*
5. *Остальные требования по ГОСТ 22233-2001 для профилей нормальной точности*

КОД ПРОФИЛЯ:	2048	МАСШТАБ:	2/1
МАССА ТЕОРЕТИЧЕСКАЯ (гр/м):	299.738	ДИАМЕТР ОПИСАНОЙ ОКРУЖНОСТИ (мм):	56.73
ПЕРИМЕТР НАРУЖНЫЙ (мм):	198.0660	КОД ПРОИЗВОДИТЕЛЯ МАТРИЦЫ:	-
ПЛОЩАДЬ (мм^2):	110.6045	ГРУППА СЛОЖНОСТИ:	

	ФИО	Подпись	Дата
Разработал:			
Проверил:			
Т. контроль:			
Утв.:			